DSF1 Anschluß Display

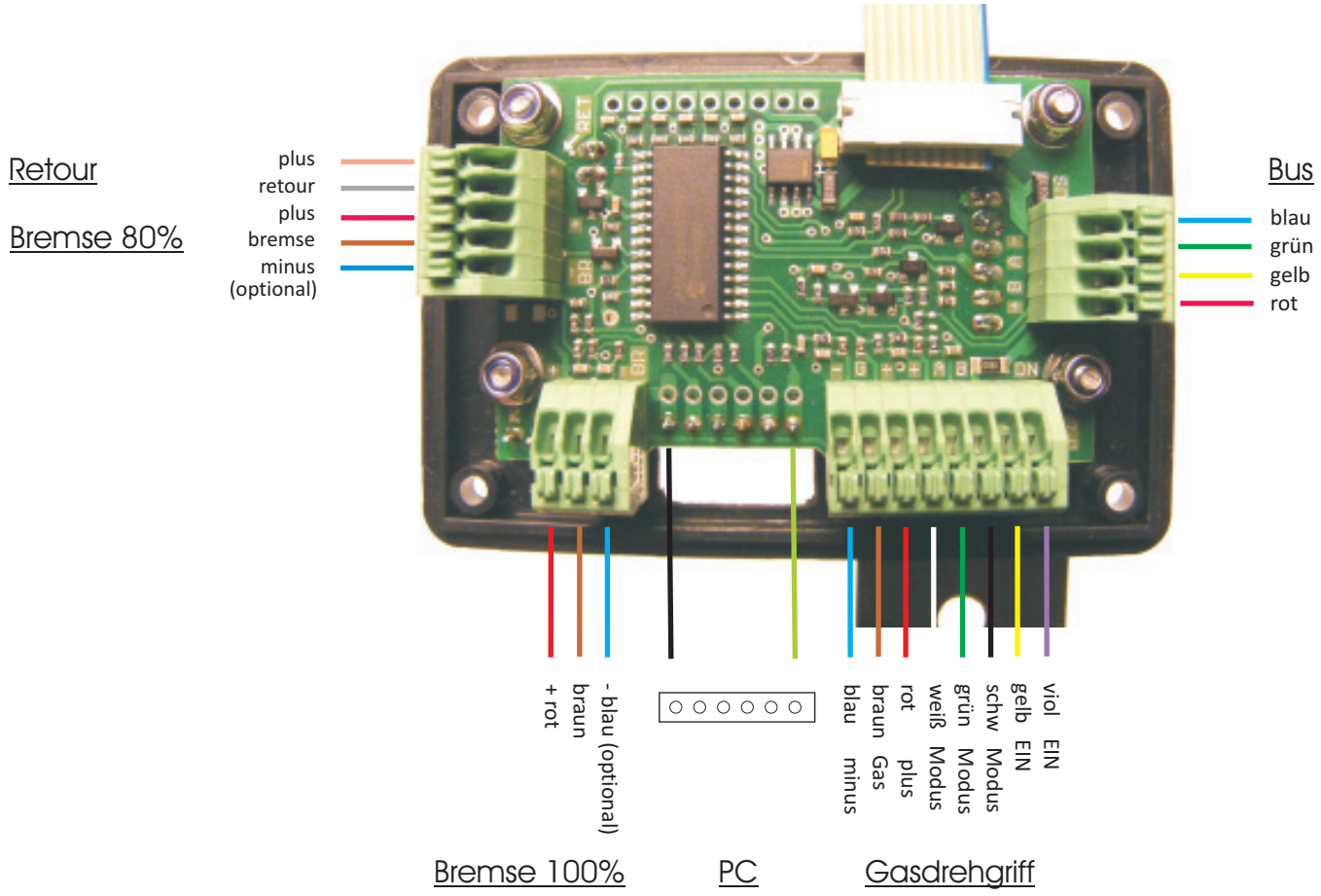

Josef Kasbauer A-4783 Wernstein Hofötzer Str. 34
Tel. u. Fax: +43 7713 6637 Mail: post@elektroantrieb.at

DSF1 Anschluß Display

Buskabel mit Stecker

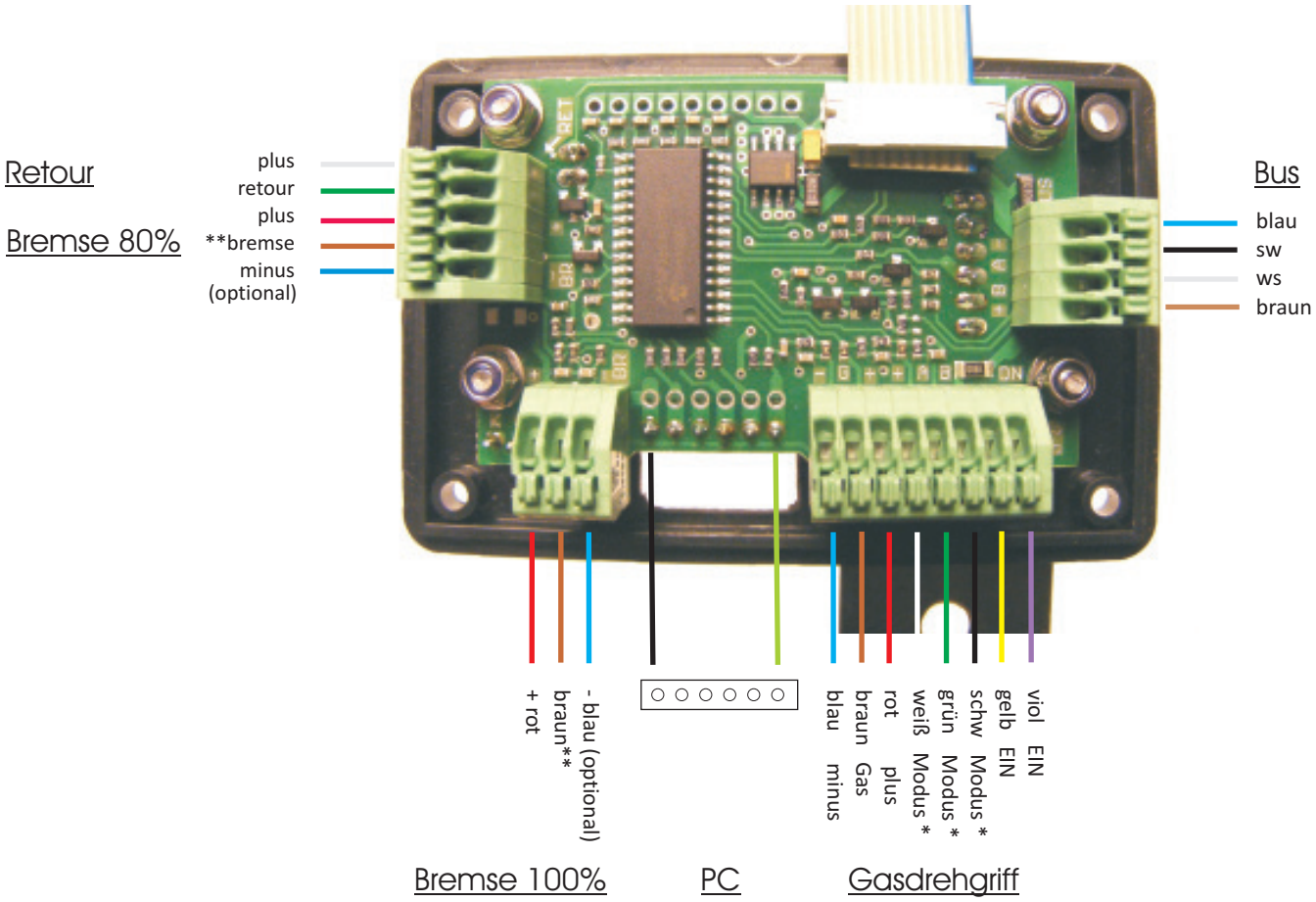

* entfällt bei Schiebeschalter für retour
** +12V Bremslicht, bei 12V Bordnetz mit gemeinsamen MINUS

Josef Kasbauer A-4783 Wernstein Hofötzer Str. 34
Tel. u. Fax: +43 7713 6637 Mail: post@elektroantrieb.at

DSF1 ab Ver. 1.3
Anschluß Steuerung

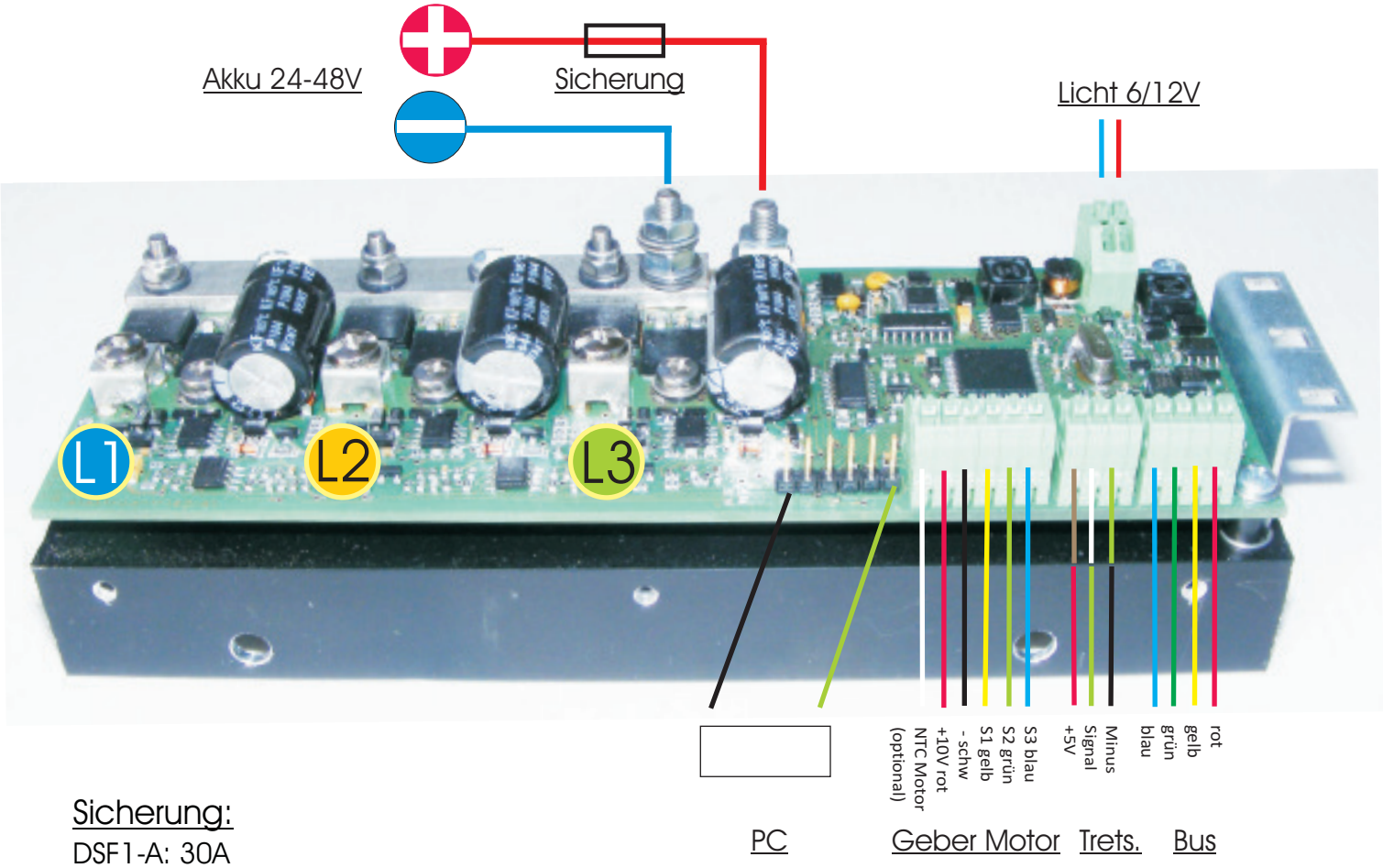

Sicherung:

DSF1-A: 30A
DSF1-B: 40A

Licht:

Die Lichtautomatik schaltet beim Unterschreiten einer bestimmten Helligkeit das Licht ein.

Die Lampen dürfen keine Verbindung zum Fahrzeugrahmen haben!
Bei bestehenden Lampen muss die Masse getrennt werden, oder man montiert sie isoliert zum Rahmen. Inzwischen gibt es isolierte Lampen (Zweileiteranschluß) zu kaufen.

Die max. Belastung ist 0,5A.

Sollten die Lampen eine Verbindung zum Rahmen haben, kann bei einer schlechten Isolierung im Motor (Feuchtigkeit) die Steuerung zerstört werden.

DSF1 ab Ver. 1.3 Lötpads

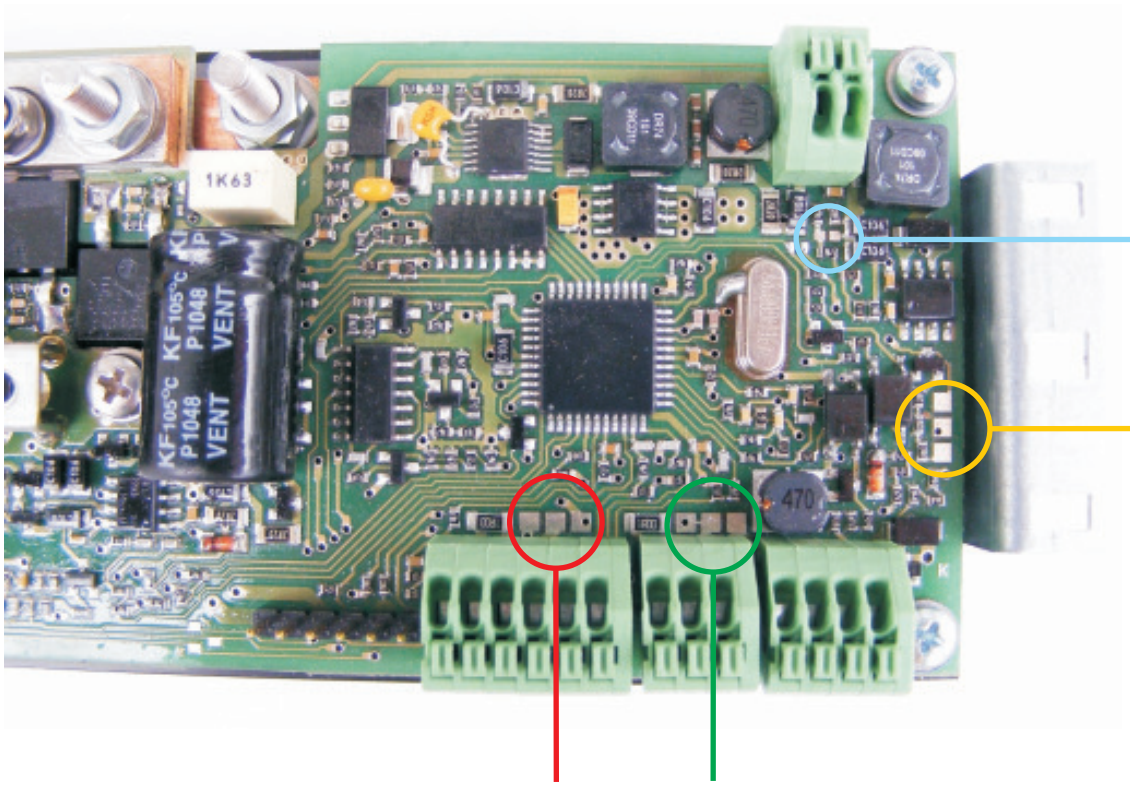

Josef Kasbauer A-4783 Wernstein Hofötzer Str. 34
Tel. u. Fax: +43 7713 6637 Mail: post@elektroantrieb.at

Ohne DC/DC Wandler

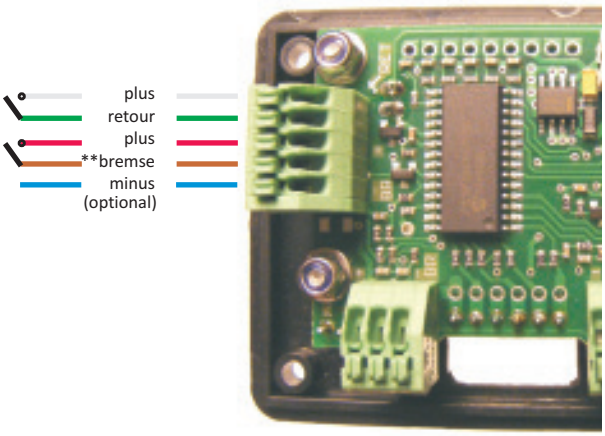

Mit DC/DC Wandler

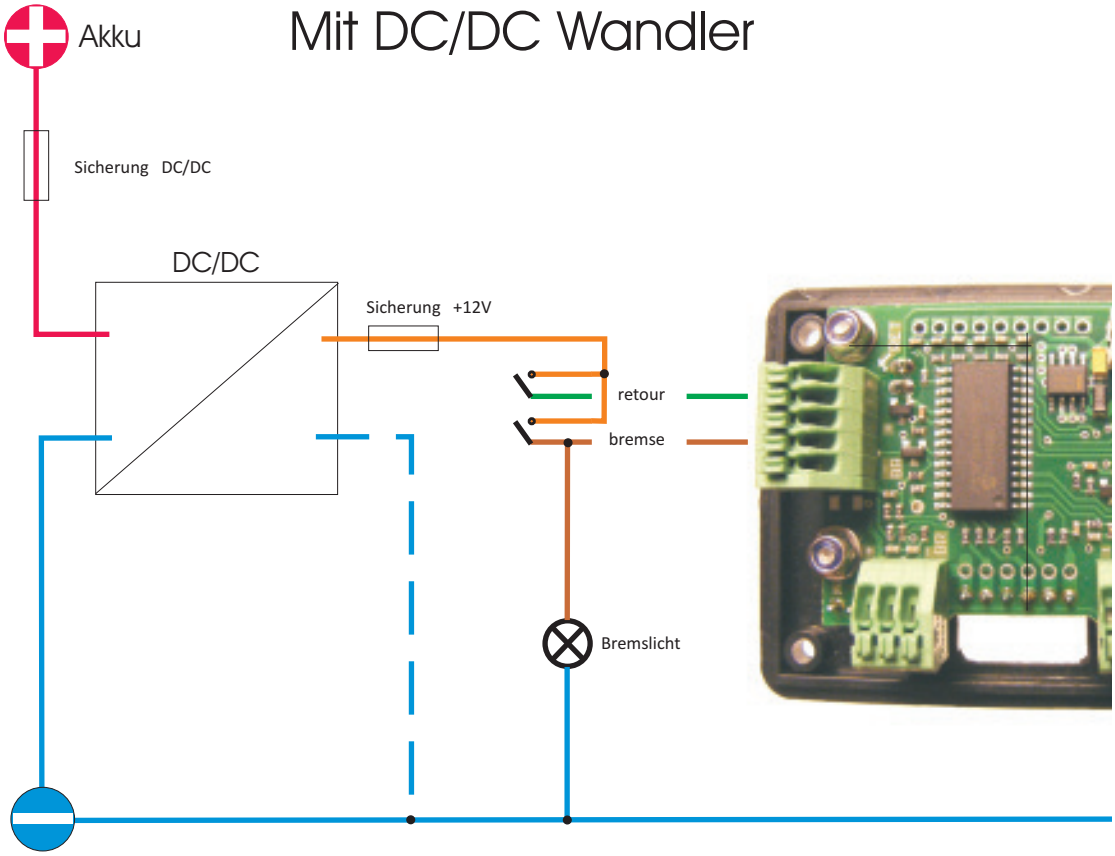

Josef Kasbauer A-4783 Wernstein Hofötzer Str. 34
Tel. u. Fax: +43 7713 6637 Mail: post@elektroantrieb.at

Bei den Mini-XLR-Steckern auf die Arretierung achten!

Sie lassen sich eventuell auch verdreht zusammenstecken.
Die Folge ist dann ein Hallsensor- u. ein Steuerungsdefekt.

Die Kabeln müssen mit Kabelbinder fixiert werden.

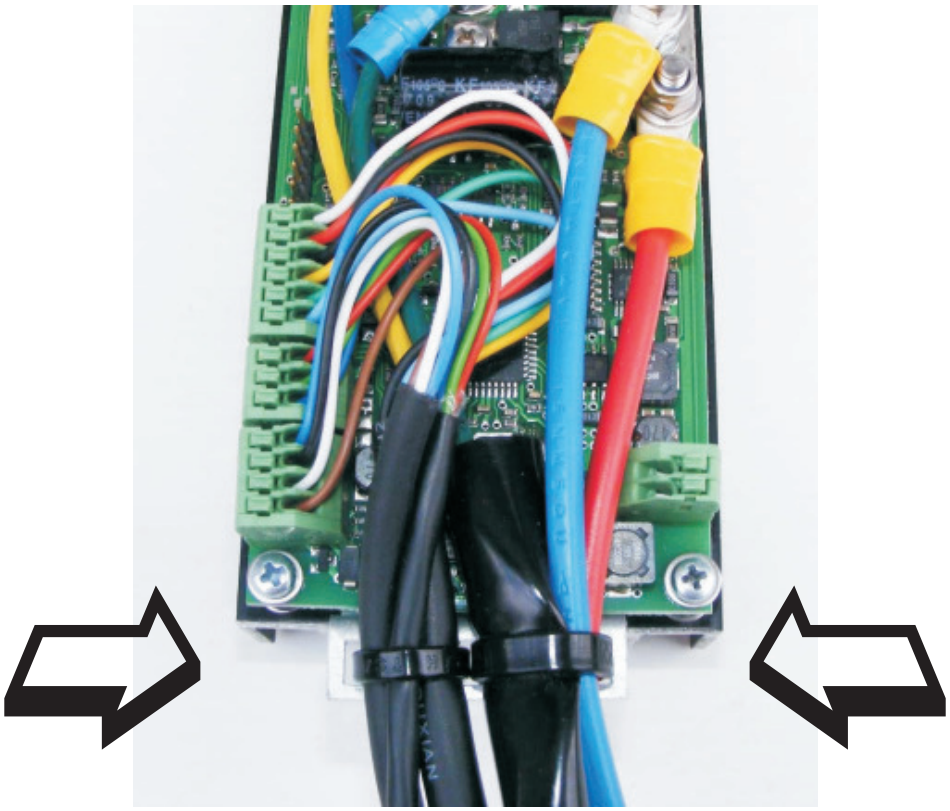

Josef Kasbauer A-4783 Wernstein Hofötzer Str. 34
Tel. u. Fax: +43 7713 6637 Mail: post@elektroantrieb.at